BIJUR DELIMON
INTERNATIONAL

IRIS certified

Системы смазки реборд ЖД колес

RAIL*JET*

Bijur Delimon International HQ&plant
Morrisville, NC
Kinston ,NC

Bijur Delimon Austria
Wien

Bijur Delimon China
Nanjing

Bijur Delimon France
Courtaboeuf Cedex , Frankreich

Bijur Delimon Germany
Düsseldorf
Beierfeld

Bijur Delimon India
Pune Maharashtra

Bijur Delimon Ireland
Ennis County Clare

Bijur Delimon Russia
Moscow

Bijur Delimon Spain
Sondica Vicaya

Bijur Delimon UK
Hereford

DELIMON Германия

Завод в Beierfeld

Delimon Железнодорожное Подразделение

Директор подразделения	: Gerd Döring
Руководитель команды	: Susann Unger
Инженер проектов	: Guido Seifert, Frank Mey
Инженер-конструктор	: Gerd Eßbach
Обслуживание	: Thomas Schieck
Менеджер по работе с заказчиками	: Karsten Geppert, Henning Bräuer

МОБИЛЬНЫЕ или СТАЦИОНАРНЫЕ

RAIL*JET*

Гребнесмазывающие системы TOR – Системы смазки поверхности катания рельса

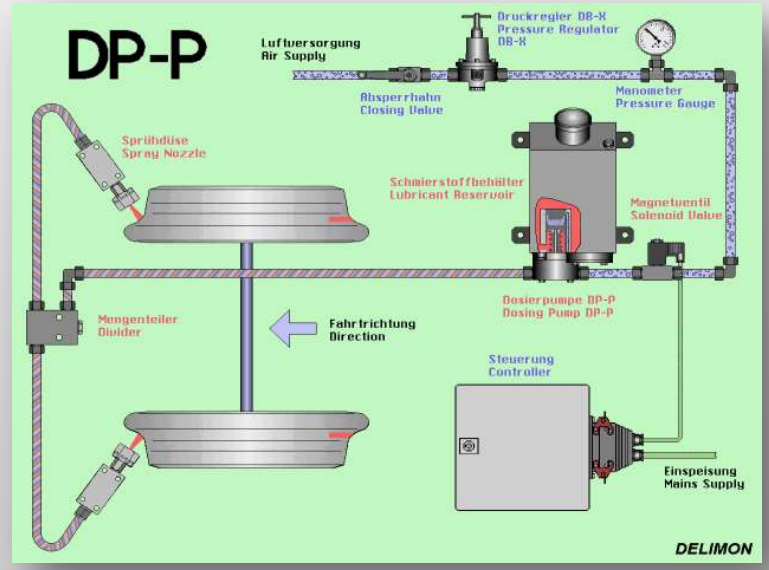

StaTrack

Стационарные системы смазки рельс

BIJUR DELIMON INTERNATIONAL

ПРОБЛЕМЫ ЗОНЫ КОНТАКТА КОЛЕСО-РЕЛЬС:

- ⇨Износ
- ⇨Шум
- ⇨Повреждение колеса
- ⇨Повреждение рельса
- ⇨Повышение риска схода с рельс

BIJUR DELIMON INTERNATIONAL

Verschleißzone, die durch Schienenkopf-konditionierung beeinflusst werden kann

Зона износа, на которую влияет система TOR – модификация трения верхней поверхности рельсы

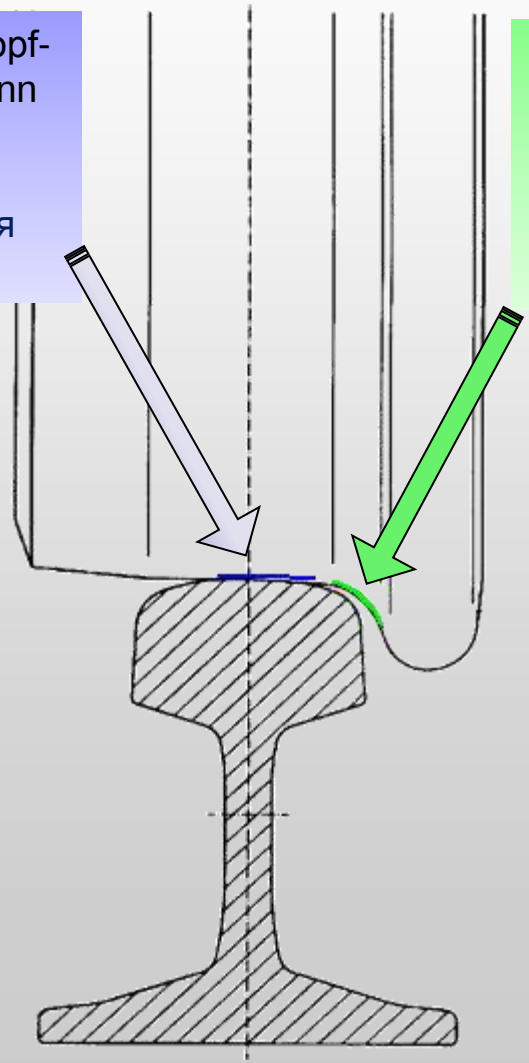

Verschleißzone, die durch die Spurkranzschmierung beeinflusst werden kann

Зона износа, на которую влияет система смазки гребня (фланца)

BIJUR DELIMON INTERNATIONAL

Преимущества системы смазки гребней

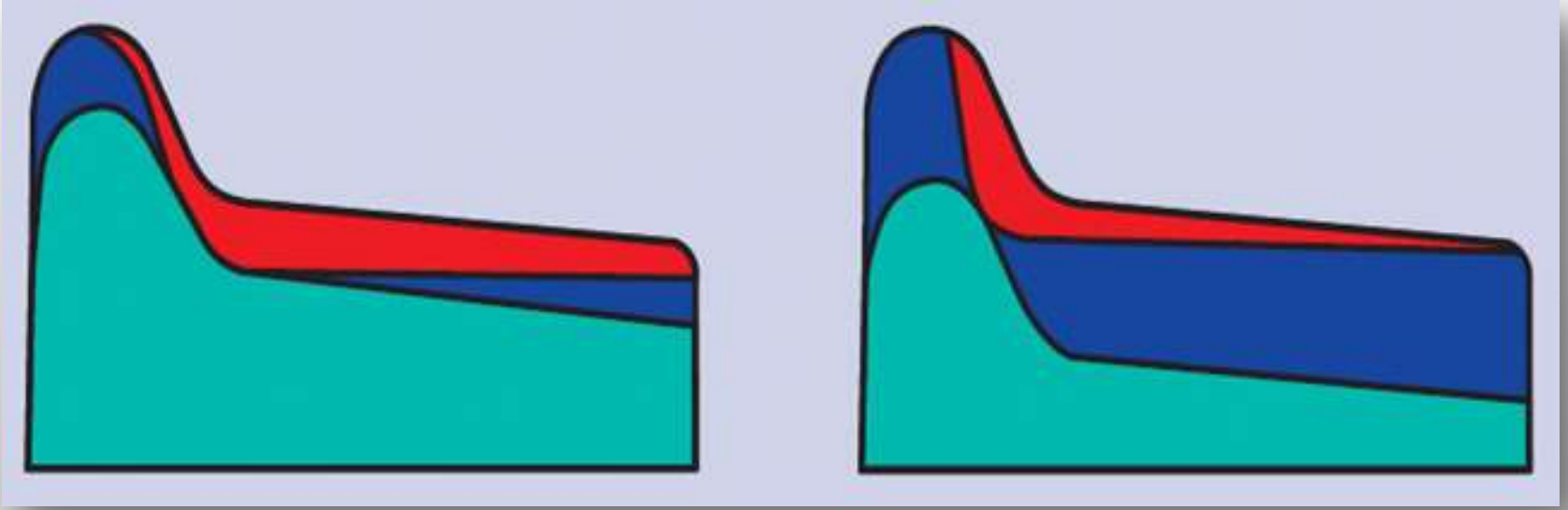

Процесс износа с применением

Процесс износа без применения

КР – потеря металла по причине износа
ГОЛ – доп. потеря металла, который берется в расчет при перепрофилировании оригинального профиля

СВОЙСТВА СИСТЕМЫ *RAILJET*

RAILJET

Однолинейная система

-Использование биодиградируемой смазки
- минимальные затраты по обслуживание при максимальном сроке службы

Насос-дозатор

-4 мл. за цикл
- фиксированное значение дозы за импульс

Распылительное сопло

- без подвижных частей
- не требует обслуживания
- очень малый вес

Animation

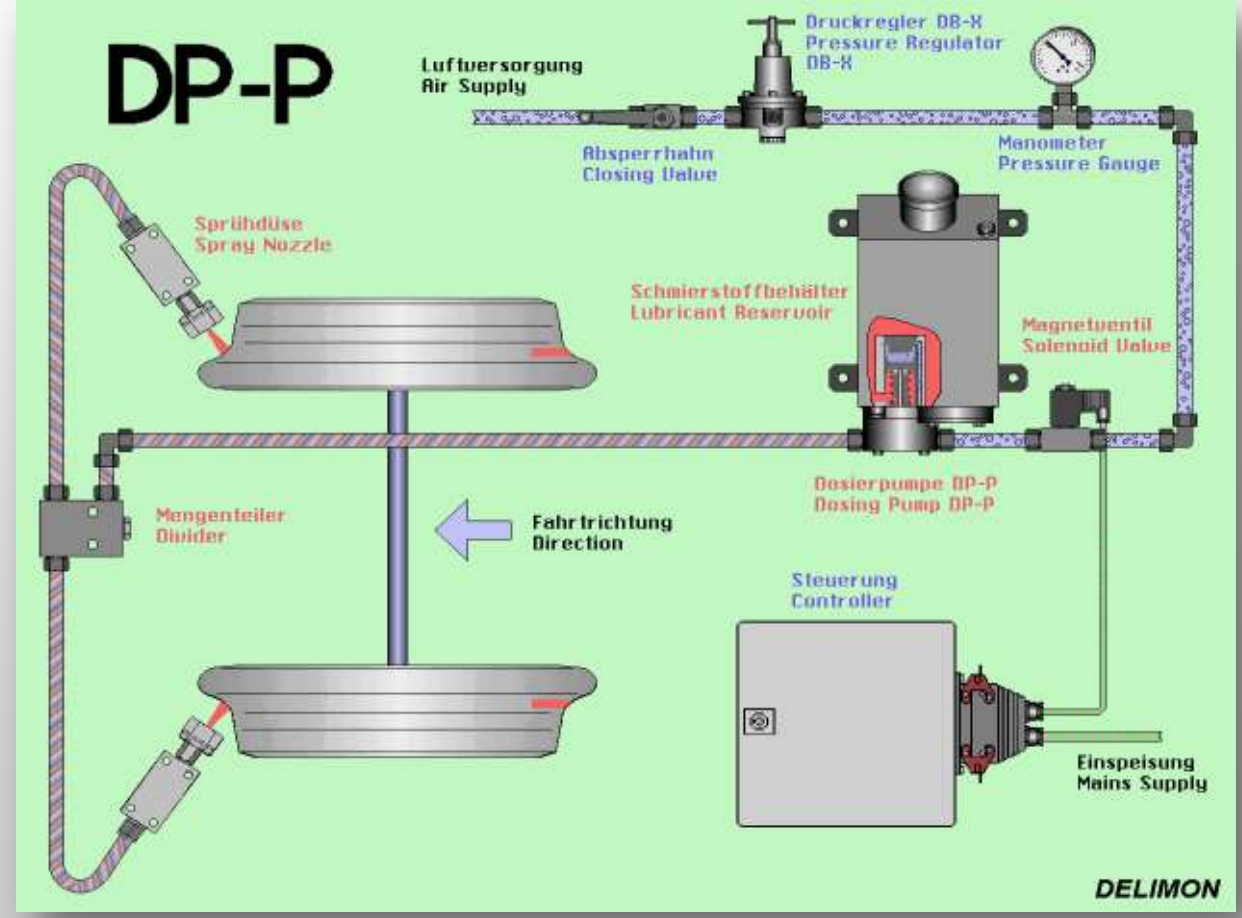

СВОЙСТВА СИСТЕМЫ *RAILJET*

Распылительные сопла ЖД колеса

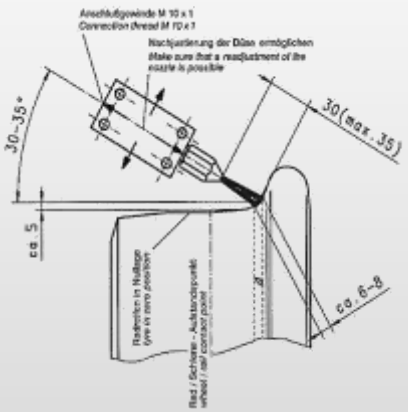

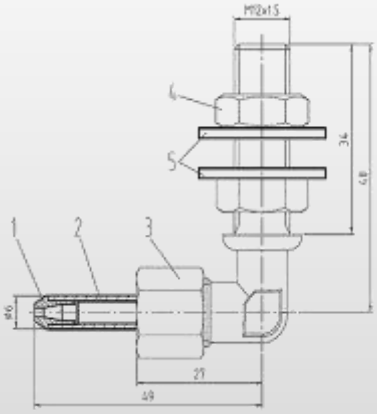

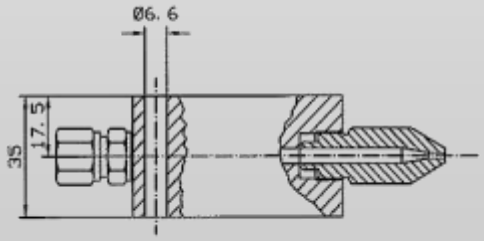

СВОЙСТВА СИСТЕМЫ *RAILJET*

Распылительные сопла
Трамвайные колеса (желобчатые рельсы)

Стандарт

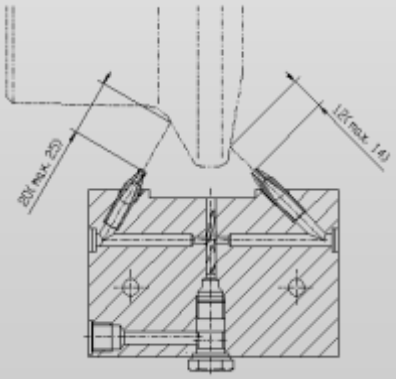

Настраиваемое под
Профиль колеса

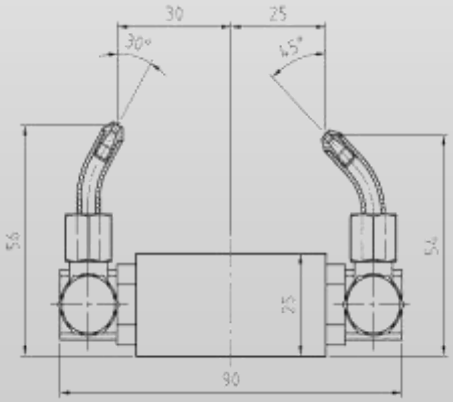

СВОЙСТВА СИСТЕМЫ *RAILJET*

Распылительные сопла

TOR – Система модификации трения поверхности рельса

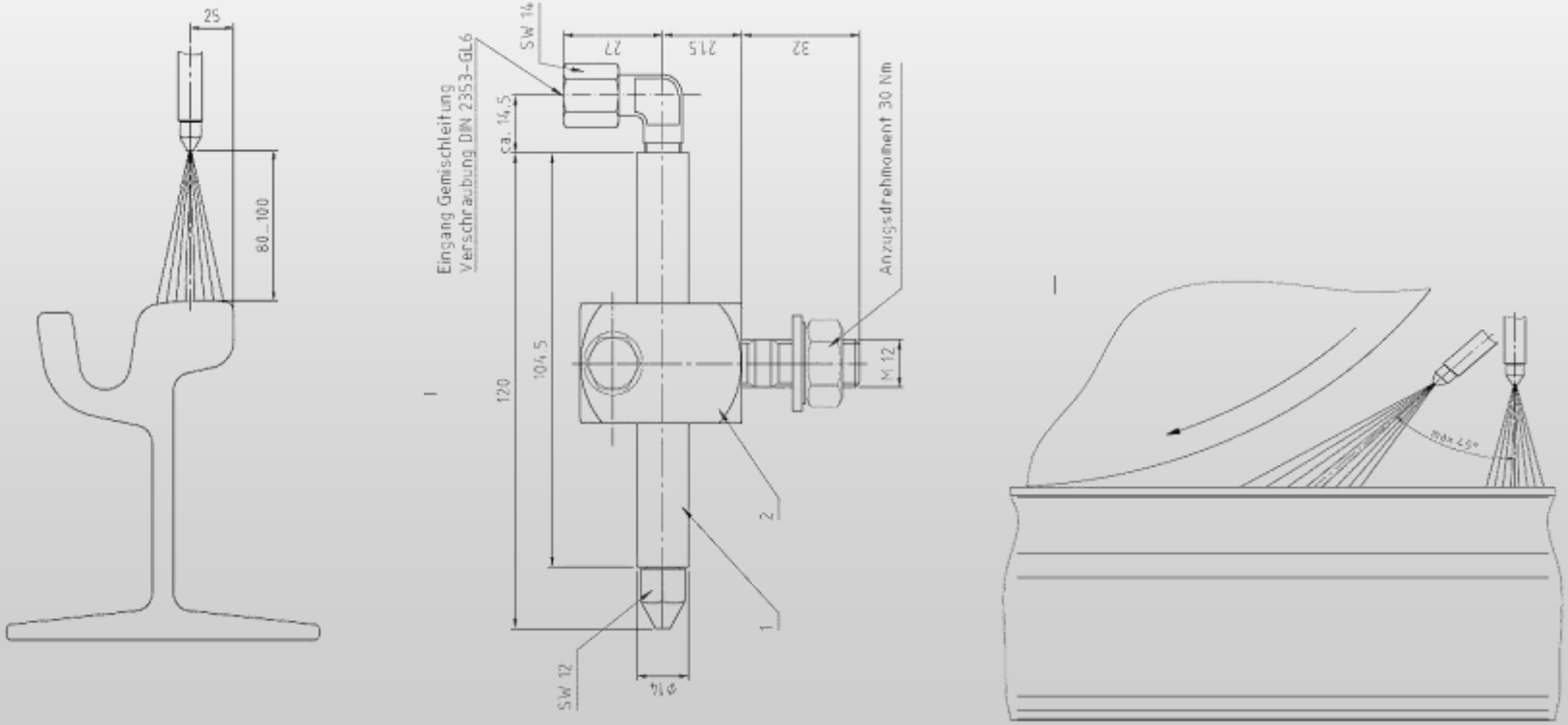

СВОЙСТВА СИСТЕМЫ *RAILJET*

Контроллер типа RZO

19“-ти дюймовый отсек
Siemens Logo или S7

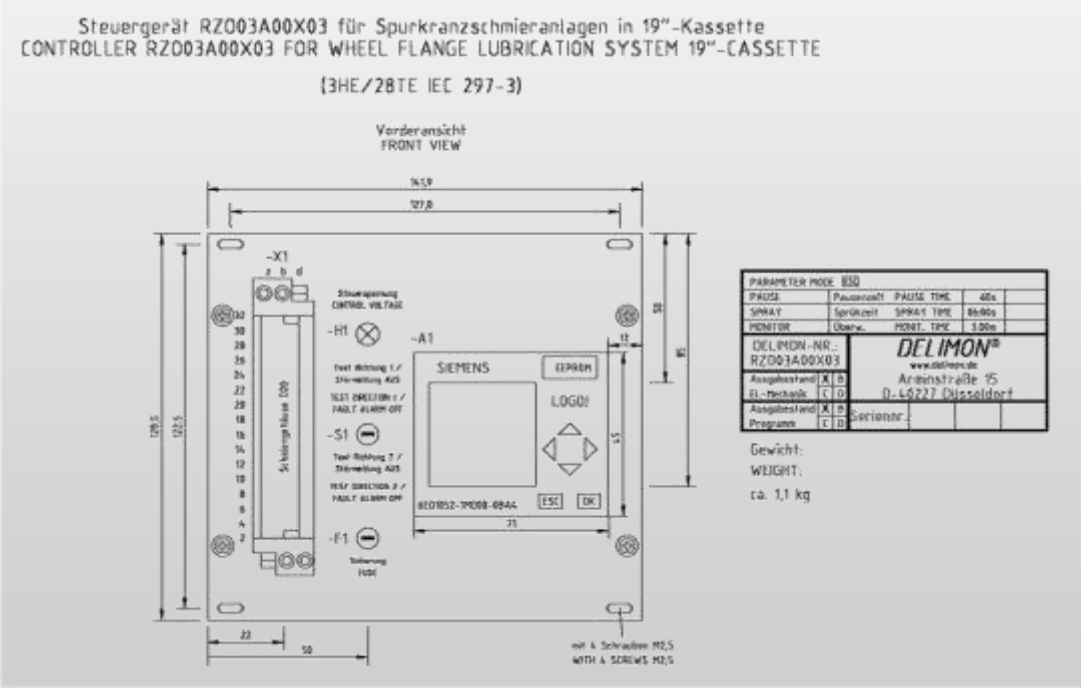

СВОЙСТВА СИСТЕМЫ *RAILJET*

Контроллер типа RST

Металлический корпус
Siemens Logo / S7
Класс защиты IP 66

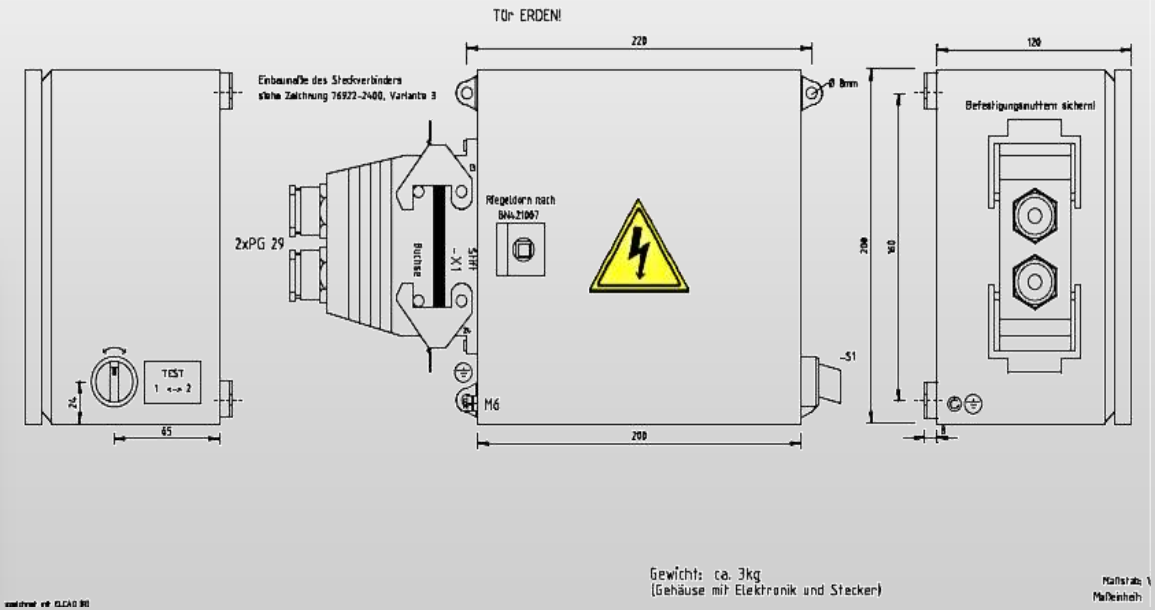

СВОЙСТВА СИСТЕМЫ *RAILJET*

Датчик отклонения для определения кривой

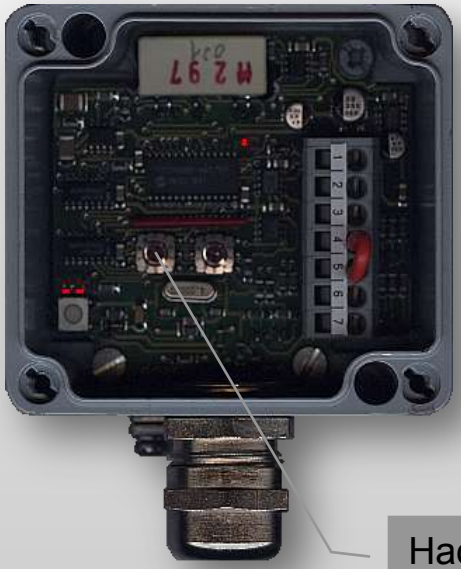

Настраиваемый диапазон
0,1...9,9°

СВОЙСТВА СИСТЕМЫ *RAILJET*

Применение

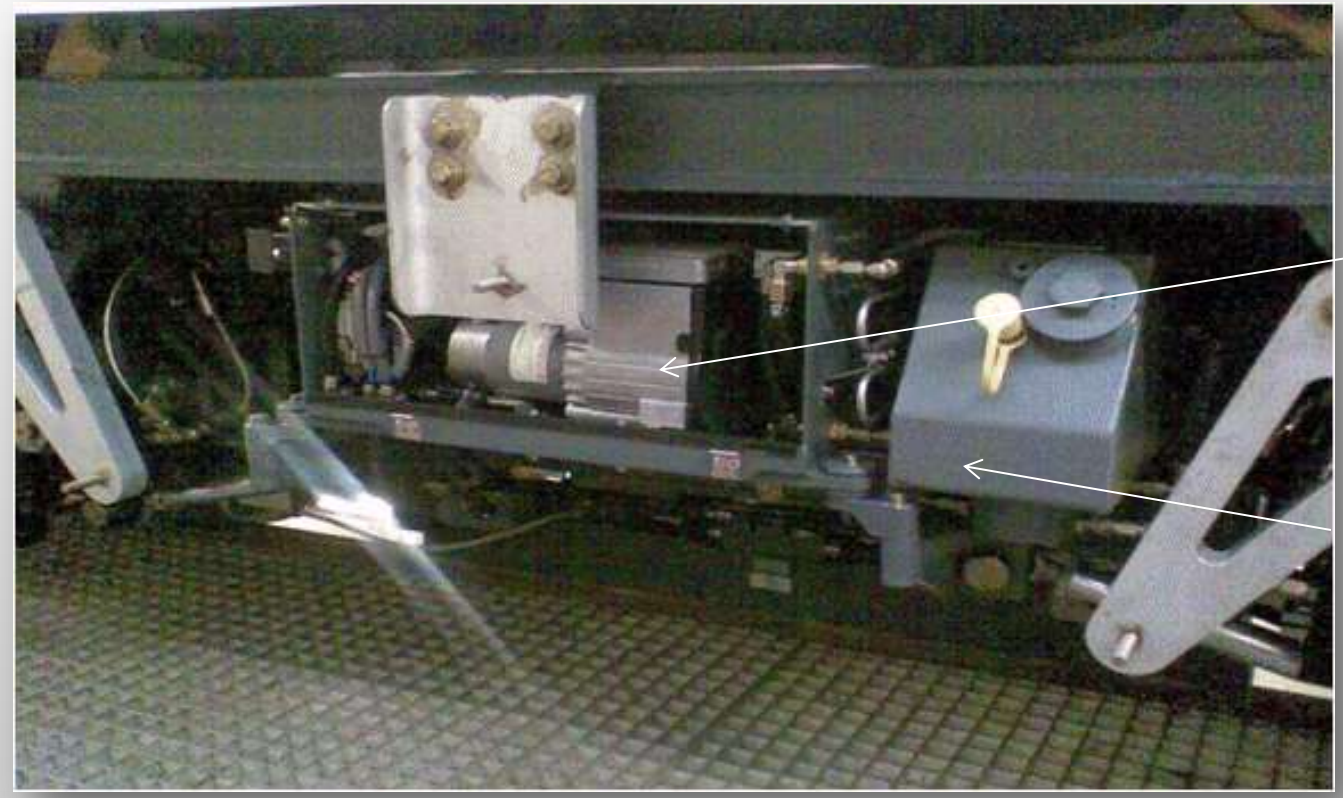

- Установка на тележке
- Компактное устройство
- Контроллер 24 В
- Смазка реборды

Компрессор

Насос-дозатор с баком

Пример: компрессор на 24В, ресивер 5л, маслобак 6 л.

Dwf kompakt

СВОЙСТВА СИСТЕМЫ *RAILJET*

Применение

- Установка на тележке
- Контроллер 110 В
- Смазка реборды

Один насос

Насос-дозатор с баком

Пример: маслобак 10 л.

Dwf kompakt

СВОЙСТВА СИСТЕМЫ *RAILJET*

Применение

- Установка на тележке
- Контроллер 110 В
- Смазка реборды

Два насоса

Насос-дозатор с баком

Пример: маслобак 13 л.

Dwf kompakt

СВОЙСТВА СИСТЕМЫ *RAILJET*

Применение на трамвайных вагонах

- Установка между сиденьями

Компрессор с устройством RailJet

Крышка для заправки снаружи вагона

Пример: Компрессор 24 В, Ресивер 9 л., Маслобака 6 л.

BIJUR DELIMON INTERNATIONAL

СХЕМЫ

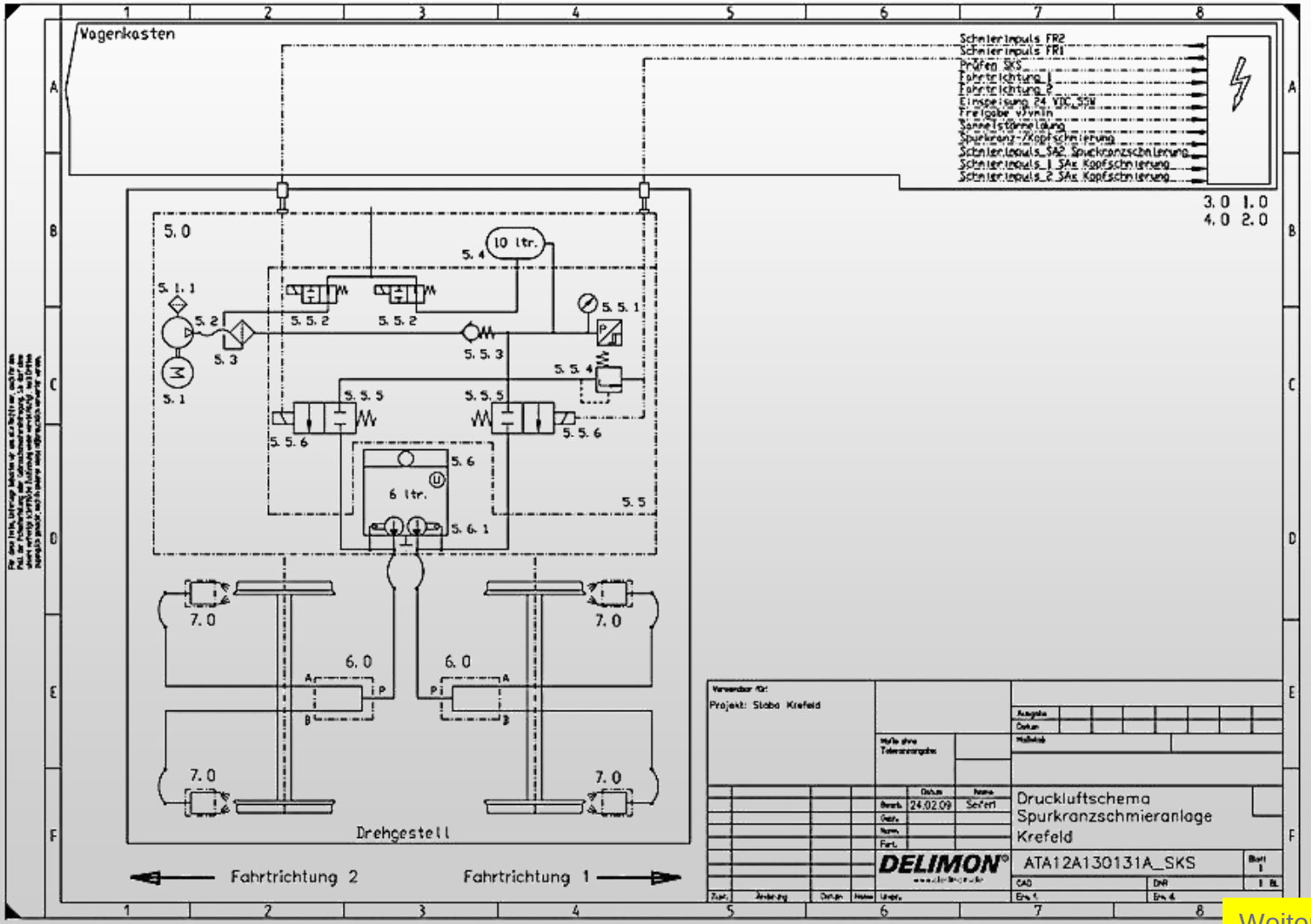

Weitere Beispiele

СВОЙСТВА СИСТЕМЫ *RAILJET*

Стандартный резервуар/насос-дозатор

Beispiel: G18 BB

Dwf Alubehälter

Характеристики

Обьем	Вес без смазки	Вес со смазкой
6,5 л	6,7 кг	13,4 kg
10 л	8,2 кг	18,3 kg
13 л	9,7 кг	23,1 kg

Покрытие по стандарту DB TL 918340
Стандартный цвет: RAL9005, black

PDF 6,5 Litre: **6,5 Liter**
PDF 10 Litre: **10 Liter**
PDF 13 Litre: **13 Liter**

СВОЙСТВА СИСТЕМЫ *RAILJET*

Компактные системы

Dwf Stahl 18 Liter kompakt

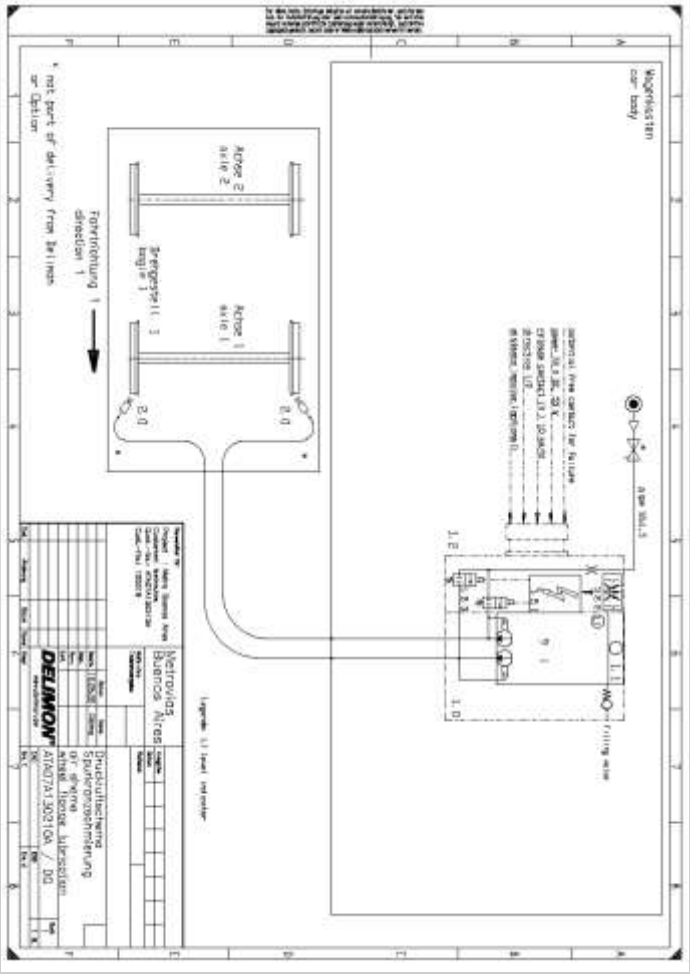

СВОЙСТВА СИСТЕМЫ *RAILJET*

Компактные системы

Подача воздуха

Разъем

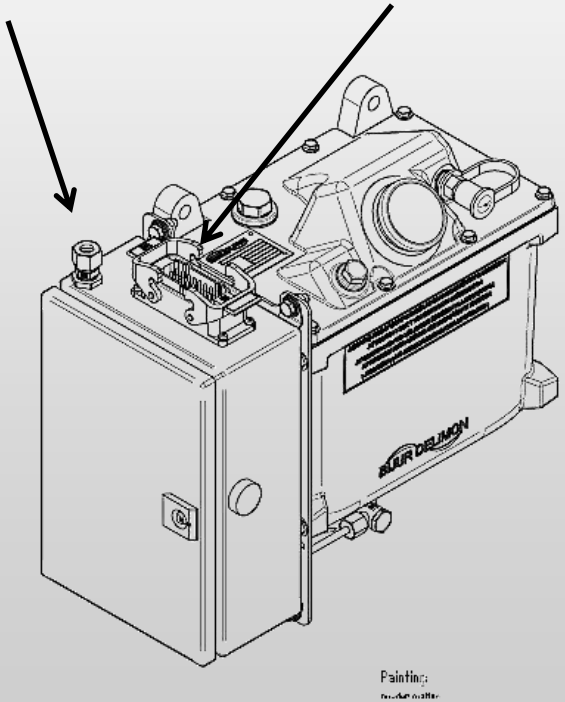

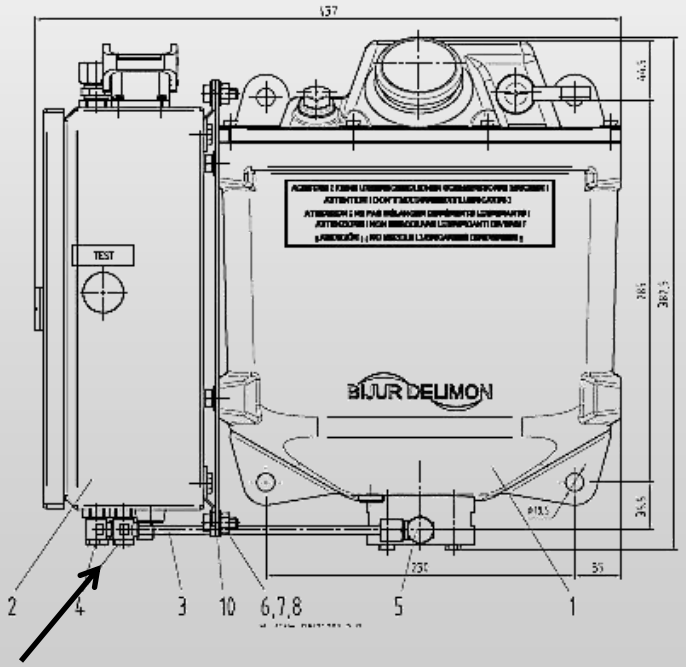

Подключение сопел

Dwf Alu kompakt

TOR (TOP OF RAIL) – модификация трения

- ⇨**Применение в определенном месте (начало кривой)**
- ⇨**Применение в определенной области (кривая)**
- ⇨**Нанесение стойкой и пленки постоянной толщины**
- ⇨**Коэф. трения 0.3…0.35 с модификатором трения**
- ⇨**Нет влияния на процесс торможения**

BIJUR DELIMON INTERNATIONAL

TOR модификация трения стационарная система

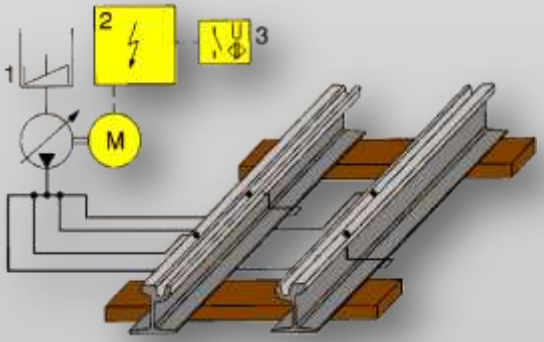

BIJUR DELIMON INTERNATIONAL

УПРАВЛЕНИЕ – ЗАПУСК СИСТЕМЫ

Ручной

Небезопасный/ Повышенный риск

Датчик поворота

При задержке – не эффективный/ присутствует риск

GPS управление

Оптимально

BIJUR DELIMON INTERNATIONAL

TOR система модификации трения – Мобильное примнение

Преимущества TOR системы – Снижение шума

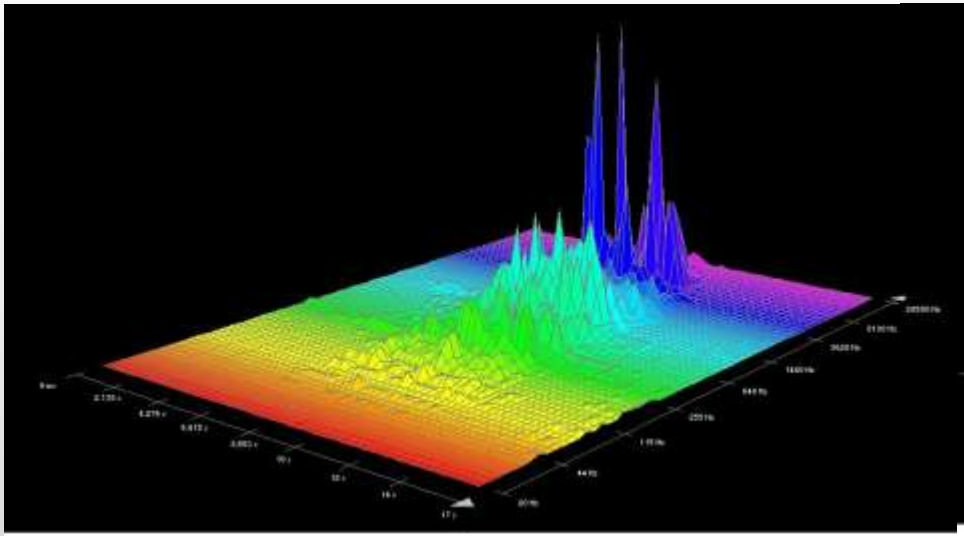

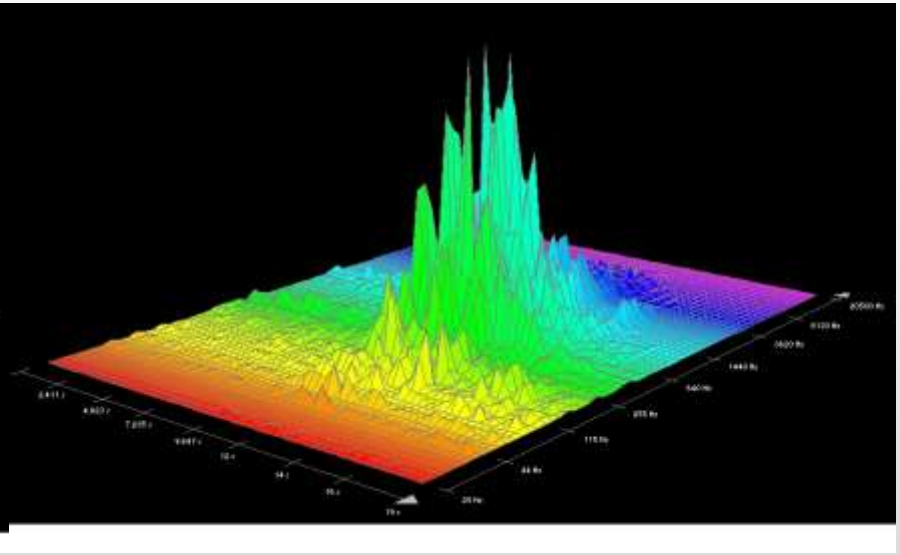

Частотный анализ
без TOR модификации трения
Скрип на кривой (гол.)
Высокая частота 8 КГц
Пики на 110 dB (A)

Частотный анализ
с TOR модификацией трения

Нет скрипов
Только шум от контакта реборды
Пики прибл. 80 dB (A)

Note: dB(A)–values have a different scale

BIJUR DELIMON INTERNATIONAL

Спасибо!

Refenzliste SKS *DELIMON*